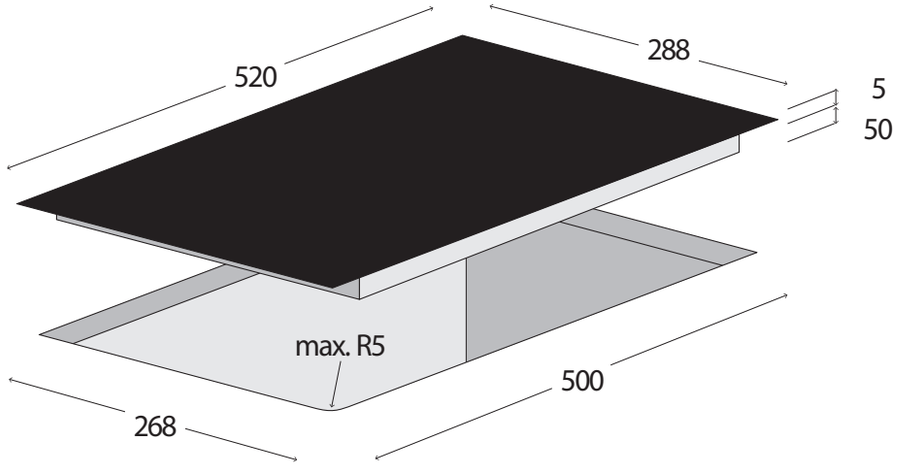
520
288
5
50
max. R5
500
268

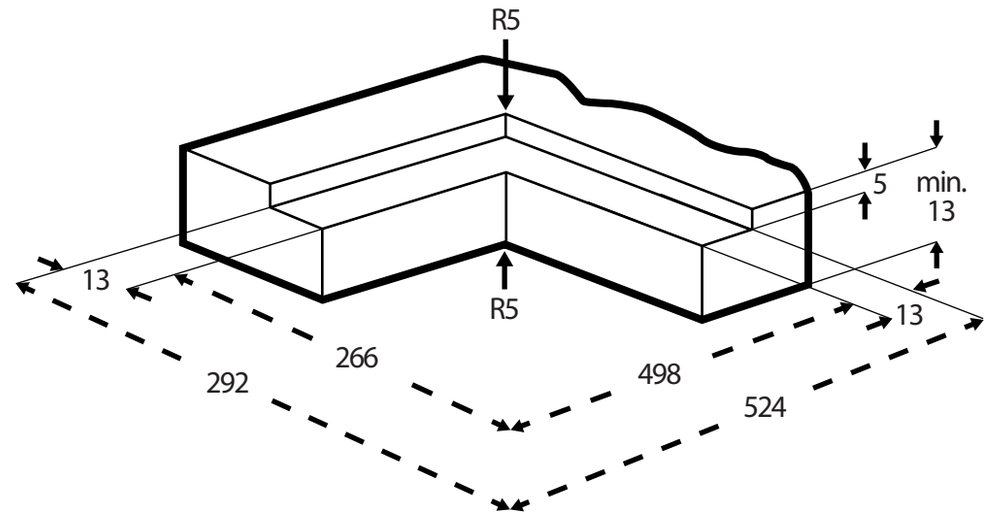
R5
5
min.
13
13
R5
13
266
292
498
524

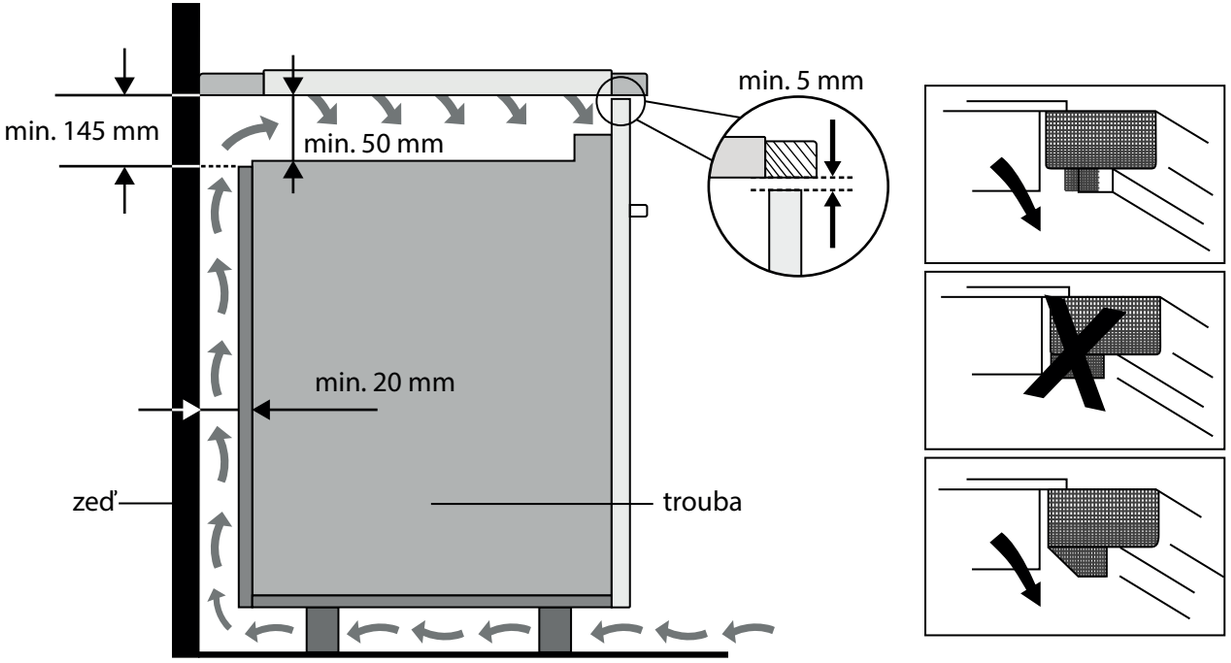
min. 145 mm
min. 50 mm
min. 5 mm
min. 20 mm
zeď
trouba

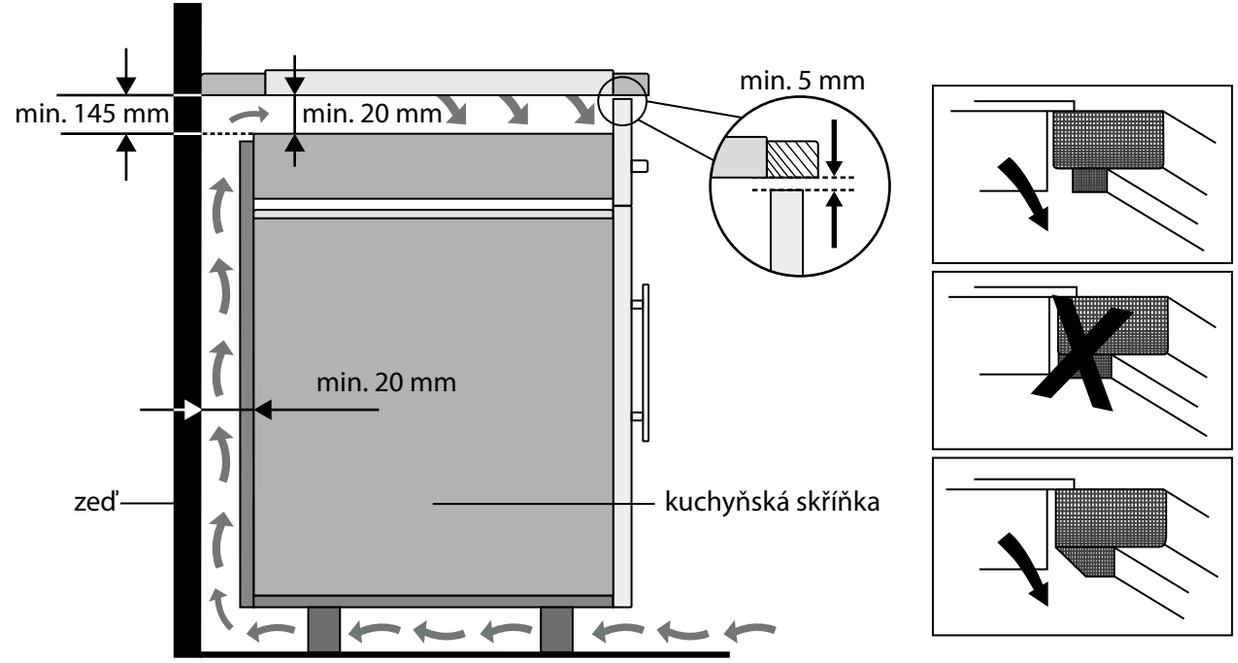
min. 145 mm
min. 20 mm
min. 5 mm
min. 20 mm
zeď
kuchyňská skříňka